Vermietung

Transformatoren und Trafocontainer

Transformatoren

100 kVA (80 kW) Transformator — 03
250 kVA (200 kW) Transformator — 05
630 kVA (504 kW) Transformator — 07
1.000 kVA (800 kW) Transformator — 09

Trafocontainer

1.250 kVA (1.000 kW) Trafocontainer — 11
2.500 kVA (2.000 kW) Trafocontainer — 15
5.000 kVA (4.000 kW) Trafocontainer — 19

100 kVA (80 kW) Transformator

Technische Informationen

Typ: Niederspannungs-Transformator
Eigenschaft: Spartrafo
Leistung: 100 kVA
Gewicht in kg: 500
Länge (mm): 800
Breite (mm): 900
Höhe (mm): 1.420
Kühlung: Luft (fremdbelüftet)

Transformator

Spannung (V)	Primär Spannung	Sekundär Spannung
	500+N 600+N 660+N 690+N	400 + N
Strom (A)	k.A.	k.A.
Leistung (kVA)	100	
Schaltgruppe	k.A.	
Kurzschlussspannung (%)	k.A.	

Die Angaben entsprechen dem oben abgebildeten Transformator. Der gelieferte Transformator kann eventuell abweichende Daten aufweisen.

Anschlussschema

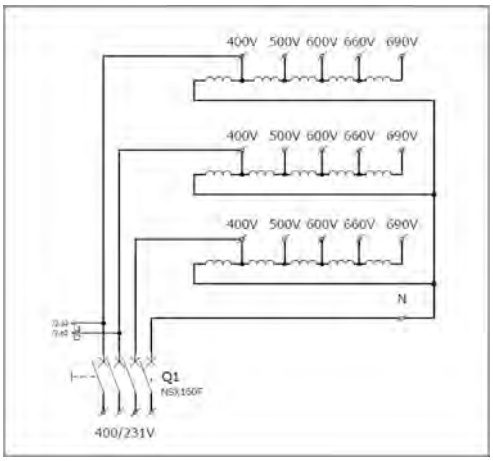

Stromerzeuger: Service | Vermietung | Verkauf | Fertigung
HO-MA Elektro Aggregate Service GmbH | Hauptsitz | Motardstraße 101 | 13629 Berlin | Tel. (030) 36 75 86-160 | Fax (030) 36 75 86-199
Niederlassung | Carl-Goerdeler-Weg 4 | 21684 Stade | Tel. (04141) 61 29 0 | Fax (04141) 60 97 43 | www.ho-ma-notstrom.de | info@ho-ma-notstrom.de

Niederspannung

Primär Spannung

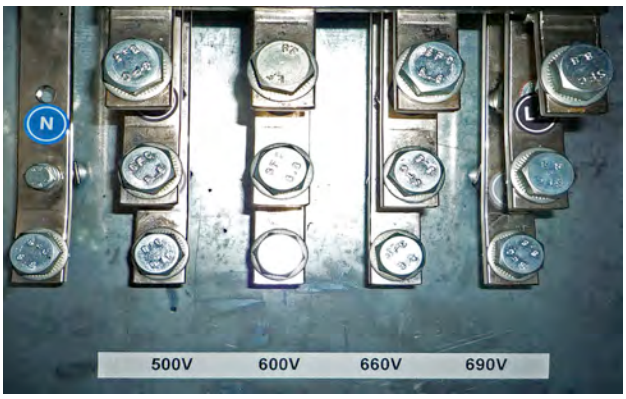

Sekundär Spannung

Basis Einstellung

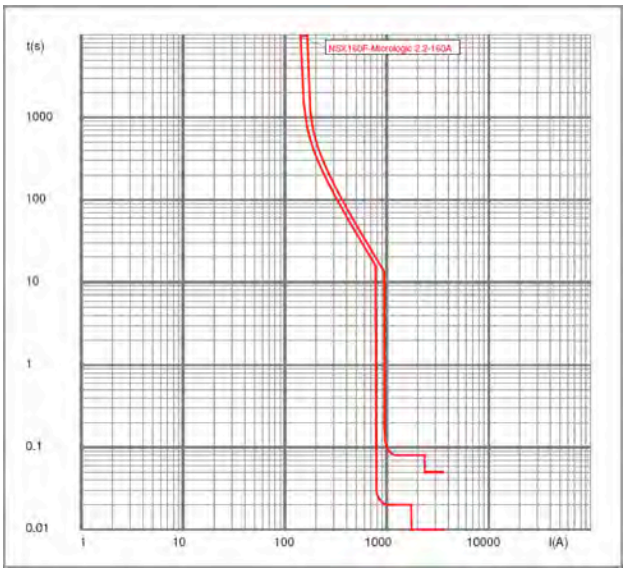

Weitere Angaben

Schutzeinrichtung	keine
Anschluss	Bolzen M12
Besonderheiten	keine

Stromerzeuger: Service | Vermietung | Verkauf | Fertigung

HO-MA Elektro Aggregate Service GmbH | Hauptsitz | Motardstraße 101 | 13629 Berlin | Tel. (030) 36 75 86-160 | Fax (030) 36 75 86-199
Niederlassung | Carl-Goerdeler-Weg 4 | 21684 Stade | Tel. (04141) 61 29 0 | Fax (04141) 60 97 43 | www.ho-ma-notstrom.de | info@ho-ma-notstrom.de

250 kVA (200 kW) Transformator

Technische Informationen

Typ: Niederspannungs-Transformator
Eigenschaft: Spartrafo
Leistung: 250 kVA
Gewicht in kg: 790
Länge (mm): 1.200
Breite (mm): 1.000
Höhe (mm): 1.580
Kühlung: Luft

Transformator

	Primär Spannung	Sekundär Spannung
Spannung (V)	500+N 600+N 660+N 690+N	400 + N
Strom (A)	k.A.	k.A.
Leistung (kVA)	250	
Schaltgruppe	k.A.	
Kurzschlussspannung (%)	k.A.	

Die Angaben entsprechen dem oben abgebildeten Transformator. Der gelieferte Transformator kann eventuell abweichende Daten aufweisen.

Anschlussschema

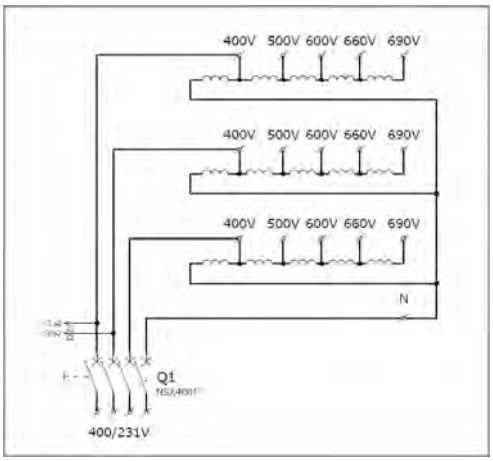

Stromerzeuger: Service | Vermietung | Verkauf | Fertigung
HO-MA Elektro Aggregate Service GmbH | Hauptsitz | Motardstraße 101 | 13629 Berlin | Tel. (030) 36 75 86-160 | Fax (030) 36 75 86-199
Niederlassung | Carl-Goerdeler-Weg 4 | 21684 Stade | Tel. (04141) 61 29 0 | Fax (04141) 60 97 43 | www.ho-ma-notstrom.de | info@ho-ma-notstrom.de

Niederspannung

Primär Spannung

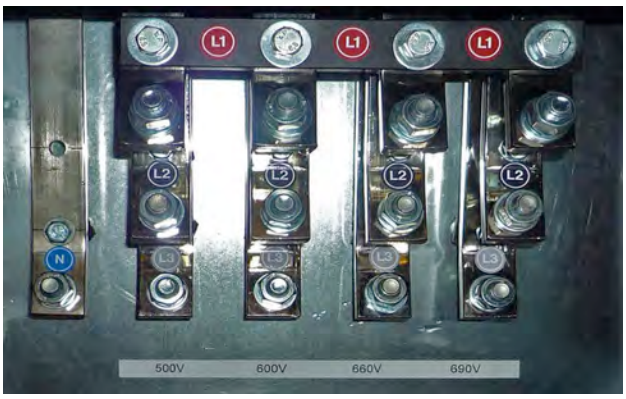

Sekundär Spannung

Basis Einstellung

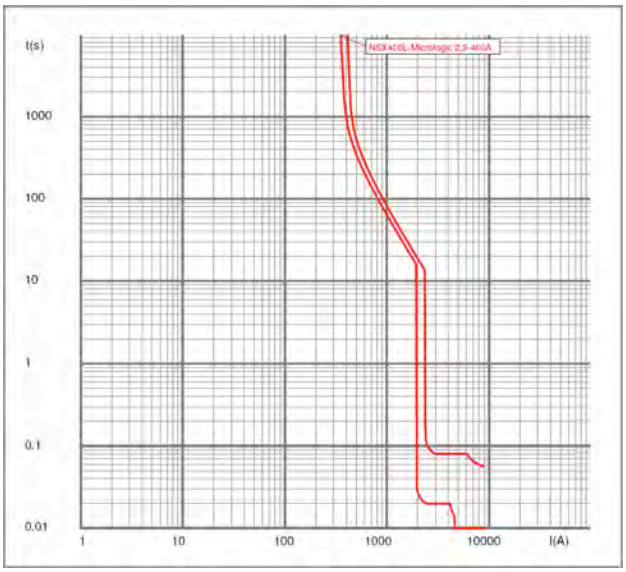

Weitere Angaben

Schutzeinrichtung	keine
Anschluss	Bolzen M12
Besonderheiten	keine

Stromerzeuger: Service | Vermietung | Verkauf | Fertigung

HO-MA Elektro Aggregate Service GmbH | Hauptsitz | Motardstraße 101 | 13629 Berlin | Tel. (030) 36 75 86-160 | Fax (030) 36 75 86-199
Niederlassung | Carl-Goerdeler-Weg 4 | 21684 Stade | Tel. (04141) 61 29 0 | Fax (04141) 60 97 43 | www.ho-ma-notstrom.de | info@ho-ma-notstrom.de

630 kVA (504 kW) Transformator

Technische Informationen

Typ: Niederspannungs-Transformator
Eigenschaft: Spartrafo
Leistung: 630 kVA
Gewicht in kg: 1.526
Länge (mm): 1.500
Breite (mm): 1.200
Höhe (mm): 1.720
Kühlung: Luft

Transformator

Spannung (V)	Primär Spannung	Sekundär Spannung
	500+N 600+N 660+N 690+N	400 + N
Strom (A)	k.A.	k.A.
Leistung (kVA)	630	
Schaltgruppe	k.A.	
Kurzschlussspannung (%)	k.A.	

Die Angaben entsprechen dem oben abgebildeten Transformator. Der gelieferte Transformator kann eventuell abweichende Daten aufweisen.

Anschlussschema

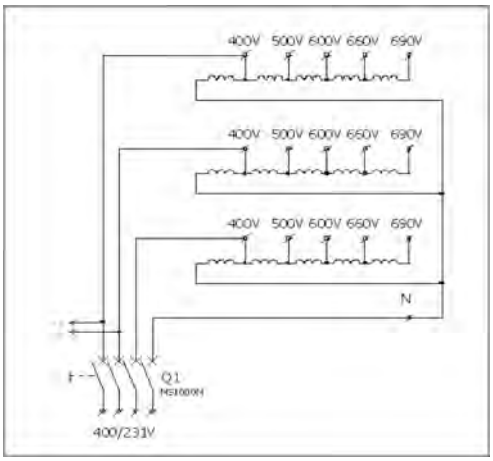

Stromerzeuger: Service | Vermietung | Verkauf | Fertigung
HO-MA Elektro Aggregate Service GmbH | Hauptsitz | Motardstraße 101 | 13629 Berlin | Tel. (030) 36 75 86-160 | Fax (030) 36 75 86-199
Niederlassung | Carl-Goerdeler-Weg 4 | 21684 Stade | Tel. (04141) 61 29 0 | Fax (04141) 60 97 43 | www.ho-ma-notstrom.de | info@ho-ma-notstrom.de

Niederspannung

Primär Spannung

Sekundär Spannung

Basis Einstellung

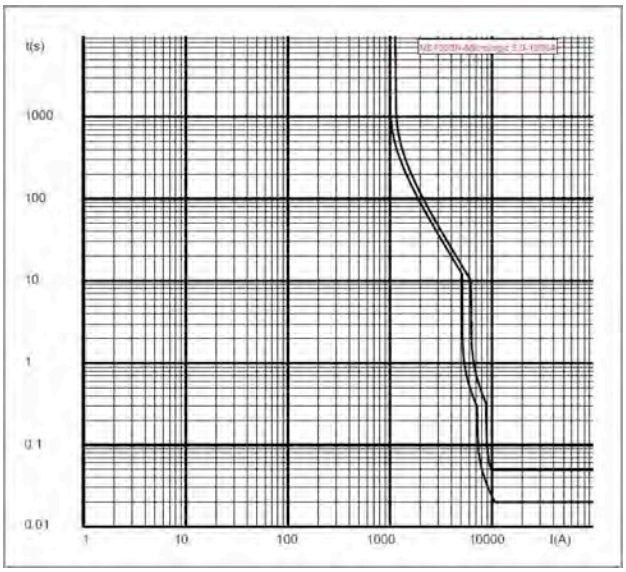

Weitere Angaben

Schutzeinrichtung	keine
Anschluss	Bolzen M12
Besonderheiten	keine

Stromerzeuger: Service | Vermietung | Verkauf | Fertigung

HO-MA Elektro Aggregate Service GmbH | Hauptsitz | Motardstraße 101 | 13629 Berlin | Tel. (030) 36 75 86-160 | Fax (030) 36 75 86-199
Niederlassung | Carl-Goerdeler-Weg 4 | 21684 Stade | Tel. (04141) 61 29 0 | Fax (04141) 60 97 43 | www.ho-ma-notstrom.de | info@ho-ma-notstrom.de

1.000 kVA (800 kW) Transformator

Technische Informationen

Typ: Niederspannungs-Transformator
Eigenschaft: Spartrafo
Leistung: 1.000 kVA
Gewicht in kg: 1.955
Länge (mm): 1.500
Breite (mm): 1.200
Höhe (mm): 1.720
Kühlung: Luft

Transformator

	Primär Spannung	Sekundär Spannung
Spannung (V)	500+N 600+N 660+N 690+N	400 + N
Strom (A)	k.A.	k.A.
Leistung (kVA)	1.000	
Schaltgruppe	k.A.	
Kurzschlussspannung (%)	k.A.	

Die Angaben entsprechen dem oben abgebildeten Transformator. Der gelieferte Transformator kann eventuell abweichende Daten aufweisen.

Anschlussschema

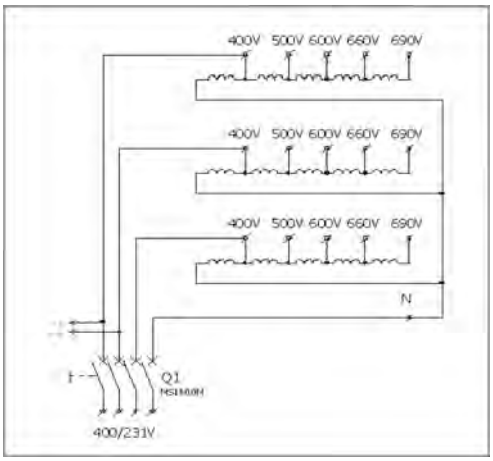

Stromerzeuger: Service | Vermietung | Verkauf | Fertigung
HO-MA Elektro Aggregate Service GmbH | Hauptsitz | Motardstraße 101 | 13629 Berlin | Tel. (030) 36 75 86-160 | Fax (030) 36 75 86-199
Niederlassung | Carl-Goerdeler-Weg 4 | 21684 Stade | Tel. (04141) 61 29 0 | Fax (04141) 60 97 43 | www.ho-ma-notstrom.de | info@ho-ma-notstrom.de

Niederspannung

Primär Spannung

Sekundär Spannung

Basis Einstellung

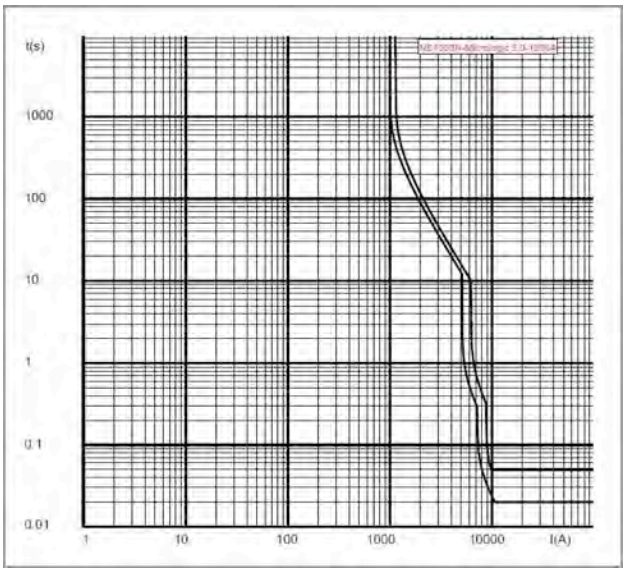

Weitere Angaben

Schutzeinrichtung	keine
Anschluss	Bolzen M12
Besonderheiten	keine

Stromerzeuger: Service | Vermietung | Verkauf | Fertigung

HO-MA Elektro Aggregate Service GmbH | Hauptsitz | Motardstraße 101 | 13629 Berlin | Tel. (030) 36 75 86-160 | Fax (030) 36 75 86-199
Niederlassung | Carl-Goerdeler-Weg 4 | 21684 Stade | Tel. (04141) 61 29 0 | Fax (04141) 60 97 43 | www.ho-ma-notstrom.de | info@ho-ma-notstrom.de

1.250 kVA (1.000 kW) Trafocontainer

Technische Informationen

Typ: Mittelspannungs-Transformator
Leistung: 1.250 kVA
Gewicht in kg: 5.920
Länge (mm): 3.000
Breite (mm): 2.440
Höhe (mm): 2.600
Kühlung: Luft (fremdbelüftet)
Leckwanne: integriert

Transformator

Spannung (V)	Primär Spannung				Sekundär Spannung
	6.615	11.458	3.308	5.729	
	6.458	11.185	3.229	5.582	
	6.300	10.912	3.150	5.456	400 + N
	6.143	10.639	3.071	5.320	
	5.985	10.366	2.993	5.183	
Strom (A)	144	66	229	132	
Leistung (kVA)	1.250	1.250	1.250	1.250	1.800 A
Schaltgruppe	DYN 5	Yyn6	DYN 5	Yyn6	
Kurzschlussspannung (%)	6,57	6,57	6,57	6,57	

Kühlung und Überwachung

Typ	ONAN
Kühlmittel	Öl (PCB frei)
Voralarm (Temperaturüberwachung)	akustischer und optischer Alarm bei 100 °C
Hauptalarm (Temperaturüberwachung)	Abschaltung bei 110 °C
Voralarm (Drucküberwachung)	akustischer und optischer Alarm bei 0,35 bar
Hauptalarm (Drucküberwachung)	Abschaltung bei 0,4 bar

Die Angaben entsprechen dem oben abgebildeten Trafocontainer. Der gelieferte Trafocontainer kann eventuell abweichende Daten aufweisen.

Stromerzeuger: Service | Vermietung | Verkauf | Fertigung
HO-MA Elektro Aggregate Service GmbH | Hauptsitz | Motardstraße 101 | 13629 Berlin | Tel. (030) 36 75 86-160 | Fax (030) 36 75 86-199
Niederlassung | Carl-Goerdeler-Weg 4 | 21684 Stade | Tel. (04141) 61 29 0 | Fax (04141) 60 97 43 | www.ho-ma-notstrom.de | info@ho-ma-notstrom.de

Anschlussschema und MS-Schrank

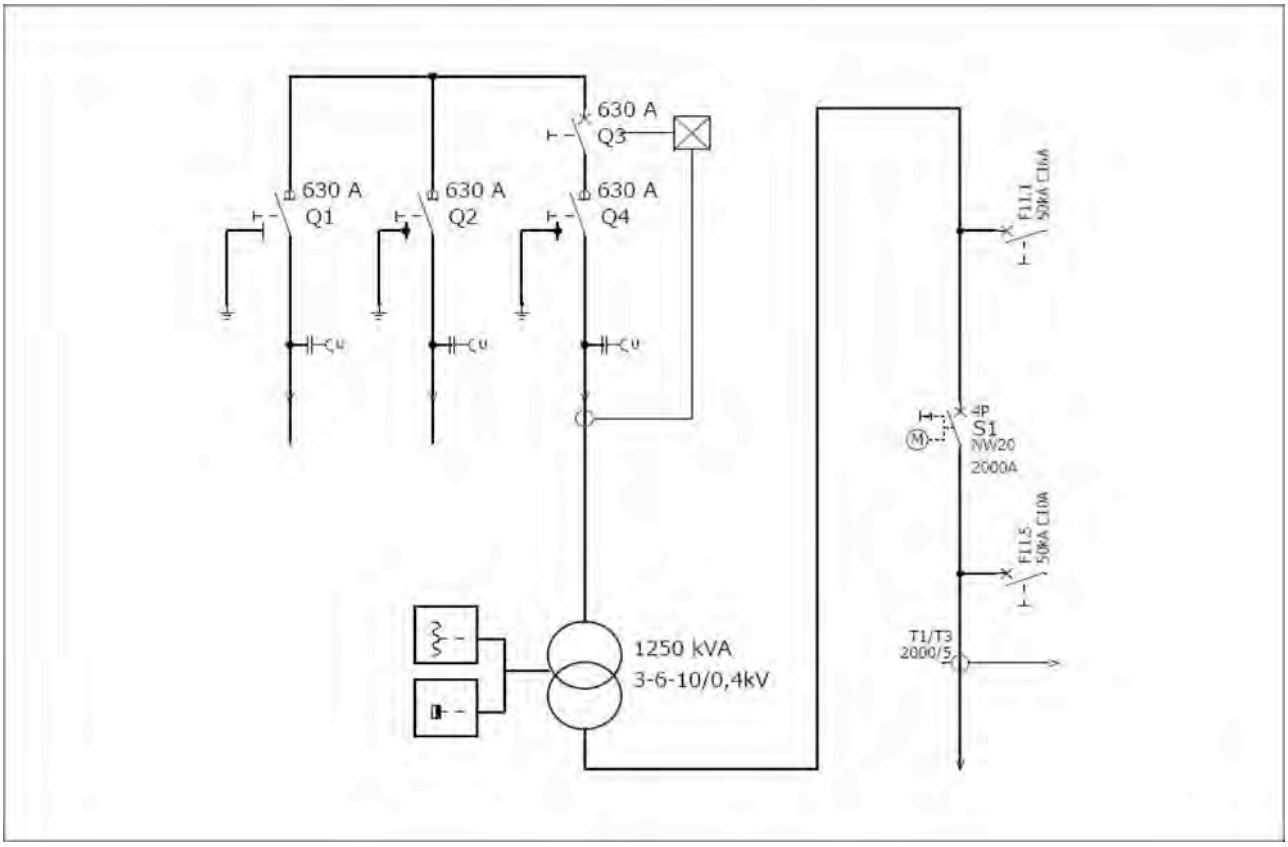

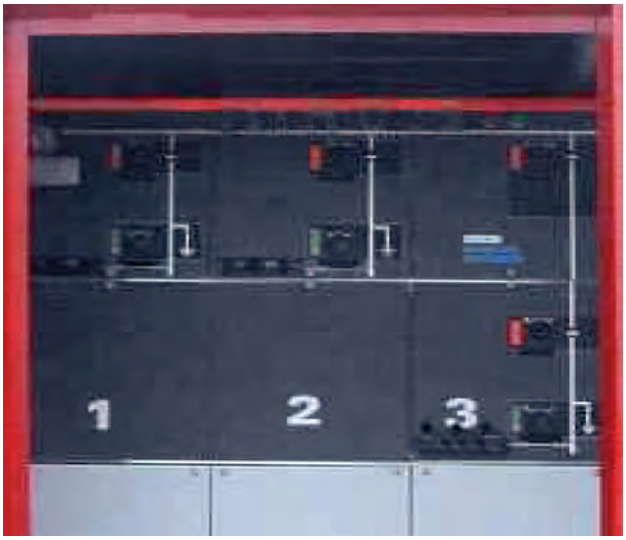

ABB-Sicherheitssystem CCV

	IN | Ik
Kabelfeld mit Lastschalter innenliegender Erdungsschalter (C)	630 A | 16 kA (3 Sek.)
Kabelfeld mit Lastschalter innenliegender Erdungsschalter (C)	630 A | 16 kA (3 Sek.)
Vakuumleistungsschalter innenliegender Erdungsschalter (V)	630 A | 16 kA

Stromerzeuger: Service | Vermietung | Verkauf | Fertigung

HO-MA Elektro Aggregate Service GmbH | Hauptsitz | Motardstraße 101 | 13629 Berlin | Tel. (030) 36 75 86-160 | Fax (030) 36 75 86-199
Niederlassung | Carl-Goerdeler-Weg 4 | 21684 Stade | Tel. (04141) 61 29 0 | Fax (04141) 60 97 43 | www.ho-ma-notstrom.de | info@ho-ma-notstrom.de

Basis-Einstellung und Anschluss

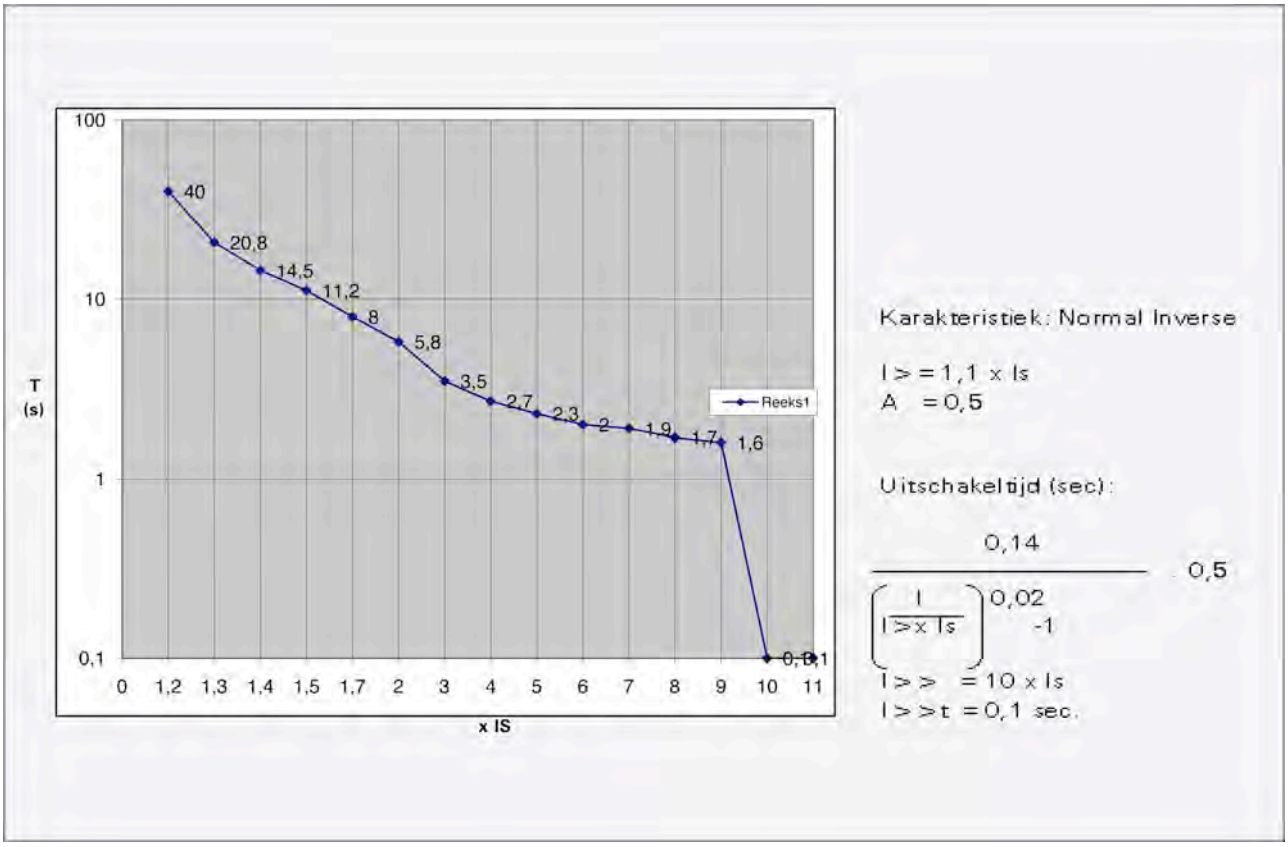

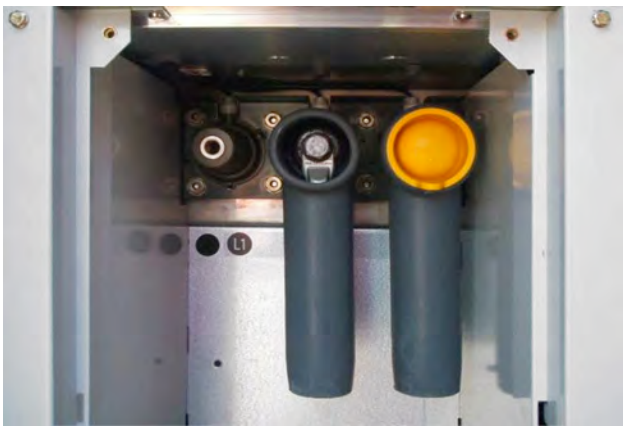

Anschluss

Kabelaugen mit Bolzen M16, Gummikappen werden als Standard mitgeliefert (ABB SOC630)

Stromerzeuger: Service | Vermietung | Verkauf | Fertigung

HO-MA Elektro Aggregate Service GmbH | Hauptsitz | Motardstraße 101 | 13629 Berlin | Tel. (030) 36 75 86-160 | Fax (030) 36 75 86-199
Niederlassung | Carl-Goerdeler-Weg 4 | 21684 Stade | Tel. (04141) 61 29 0 | Fax (04141) 60 97 43 | www.ho-ma-notstrom.de | info@ho-ma-notstrom.de

Mittelspannung

Voreinstellung

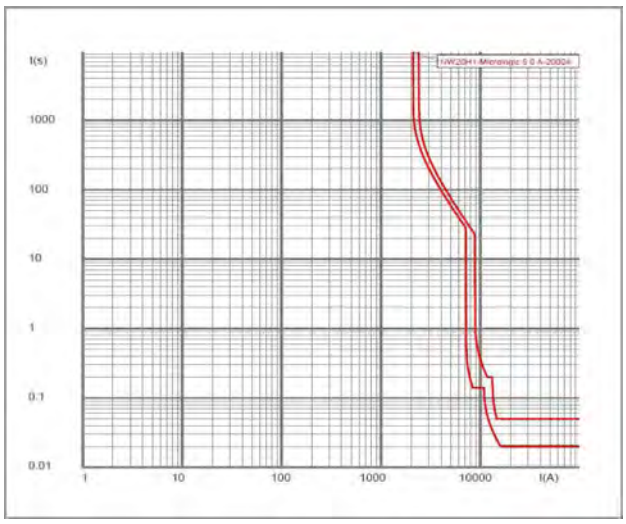

Weitere Angaben

Schutzeinrichtung	Merlin Gerin Leistungsschalter eingestellt auf 1.800 A Kurzschlussstrom: 65 kA
Anschluss	Bolzen M12
Besonderheiten	Digitales Multimessgerät

Stromerzeuger: Service | Vermietung | Verkauf | Fertigung

HO-MA Elektro Aggregate Service GmbH | Hauptsitz | Motardstraße 101 | 13629 Berlin | Tel. (030) 36 75 86-160 | Fax (030) 36 75 86-199
Niederlassung | Carl-Goerdeler-Weg 4 | 21684 Stade | Tel. (04141) 61 29 0 | Fax (04141) 60 97 43 | www.ho-ma-notstrom.de | info@ho-ma-notstrom.de

2.500 kVA (2.000 kW) Trafocontainer

Technische Informationen

Typ: Mittelspannungs-Transformator
Leistung: 2.500 kVA
Gewicht in kg: 9.000
Länge (mm): 3.000
Breite (mm): 2.440
Höhe (mm): 2.600
Kühlung: Luft (fremdbelüftet)
Leckwanne: integriert

Transformator

	Primär Spannung			Sekundär Spannung
Spannung (V)	21.000	16.000	10.500	400 + N
	20.500	15.500	10.250	
	20.000	15.000	10.000	
	19.500	14.500	9.750	
	19.000	14.000	9.500	
Strom (A)	72	96	144	3.600
Leistung (kVA)	2.500	2.500	2.500	
Schaltgruppe	DYN 5	DYN 5	DYN 5	
Kurzschlussspannung (%)	6	6	6	

Kühlung und Überwachung

Typ	ONAN
Kühlmittel	Öl (PCB frei)
Voralarm (Temperaturüberwachung)	akustischer und optischer Alarm bei 100 °C
Hauptalarm (Temperaturüberwachung)	Abschaltung bei 110 °C
Voralarm (Drucküberwachung)	akustischer und optischer Alarm bei 0,35 bar
Hauptalarm (Drucküberwachung)	Abschaltung bei 0,4 bar

Die Angaben entsprechen dem oben abgebildeten Trafocontainer. Der gelieferte Trafocontainer kann eventuell abweichende Daten aufweisen.

Stromerzeuger: Service | Vermietung | Verkauf | Fertigung
HO-MA Elektro Aggregate Service GmbH | Hauptsitz | Motardstraße 101 | 13629 Berlin | Tel. (030) 36 75 86-160 | Fax (030) 36 75 86-199
Niederlassung | Carl-Goerdeler-Weg 4 | 21684 Stade | Tel. (04141) 61 29 0 | Fax (04141) 60 97 43 | www.ho-ma-notstrom.de | info@ho-ma-notstrom.de

Anschlussschema und MS-Schrank

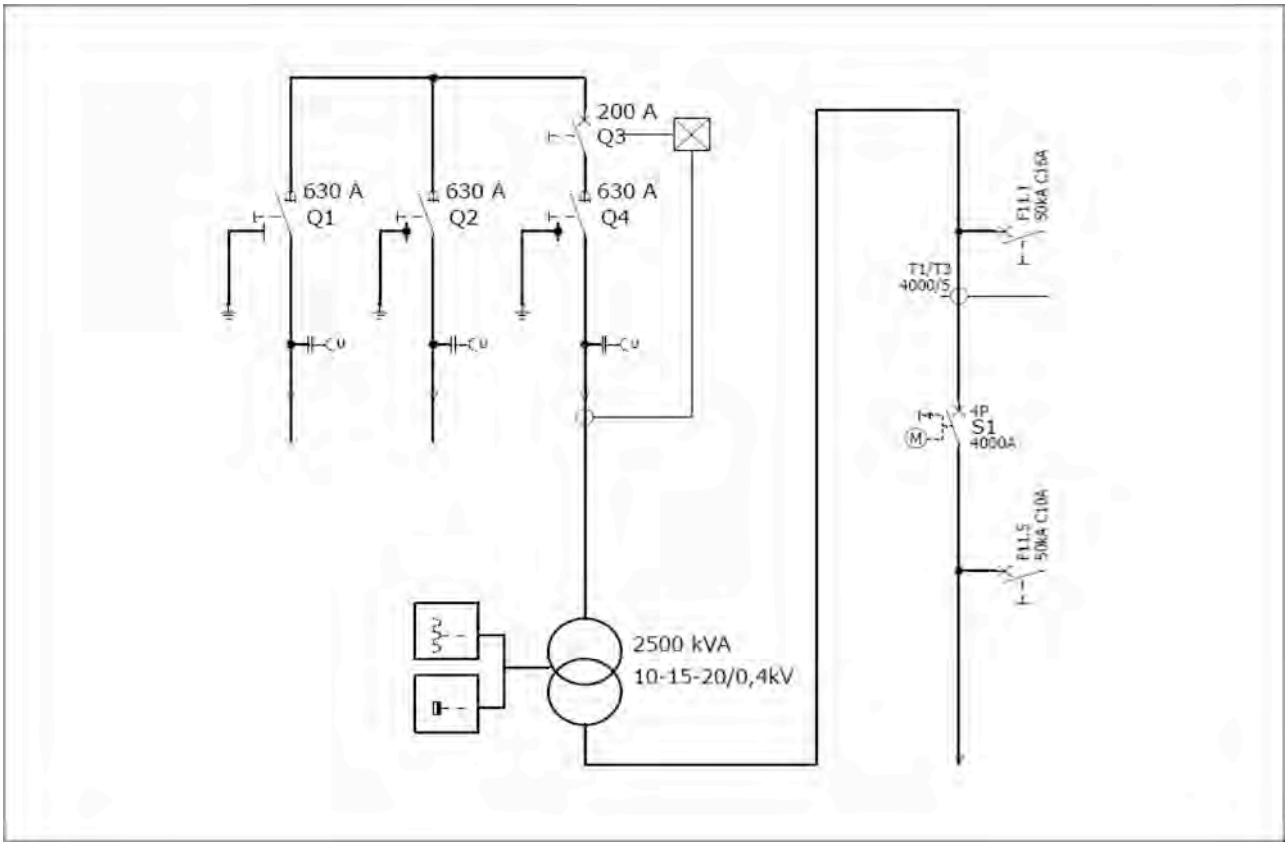

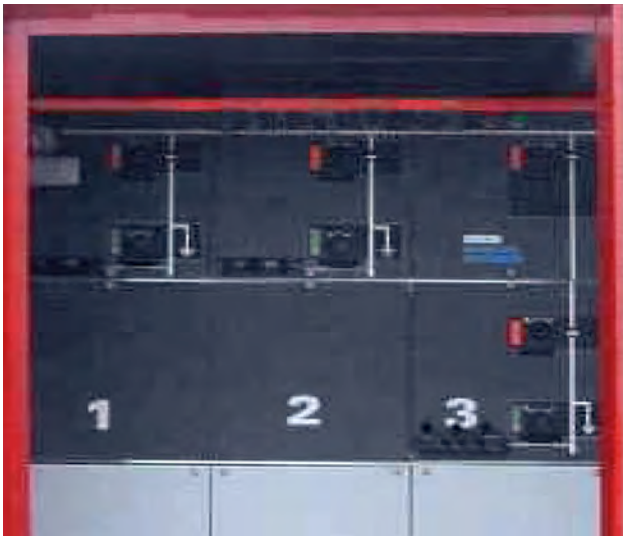

ABB-Sicherheitssystem CCV

	IN | Ik
Kabelfeld mit Lastschalter innenliegender Erdungsschalter (C)	630 A | 16 kA (3 Sek.)
Kabelfeld mit Lastschalter innenliegender Erdungsschalter (C)	630 A | 16 kA (3 Sek.)
Vakuumleistungsschalter innenliegender Erdungsschalter (V)	200 A | 16 kA

Stromerzeuger: Service | Vermietung | Verkauf | Fertigung

HO-MA Elektro Aggregate Service GmbH | Hauptsitz | Motardstraße 101 | 13629 Berlin | Tel. (030) 36 75 86-160 | Fax (030) 36 75 86-199
Niederlassung | Carl-Goerdeler-Weg 4 | 21684 Stade | Tel. (04141) 61 29 0 | Fax (04141) 60 97 43 | www.ho-ma-notstrom.de | info@ho-ma-notstrom.de

Basis-Einstellung und Anschluss

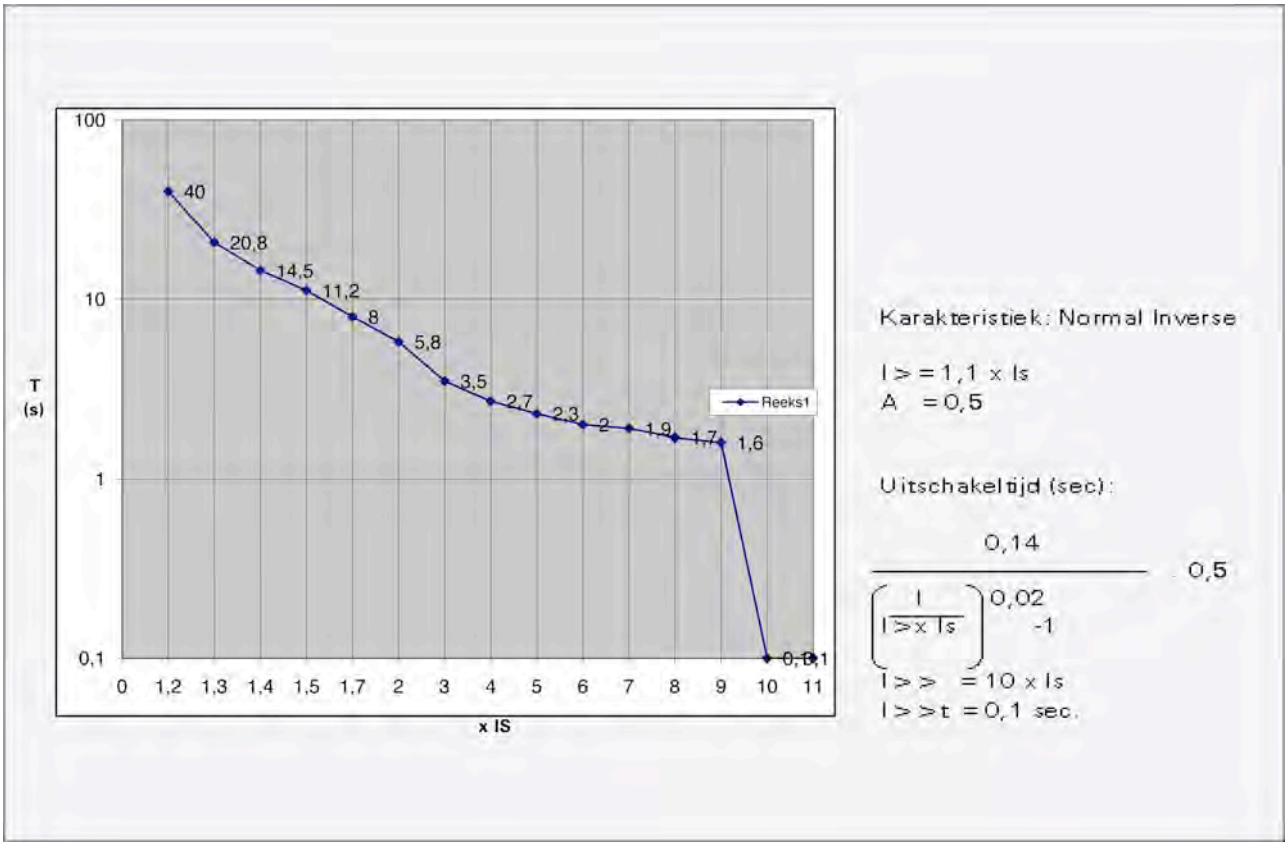

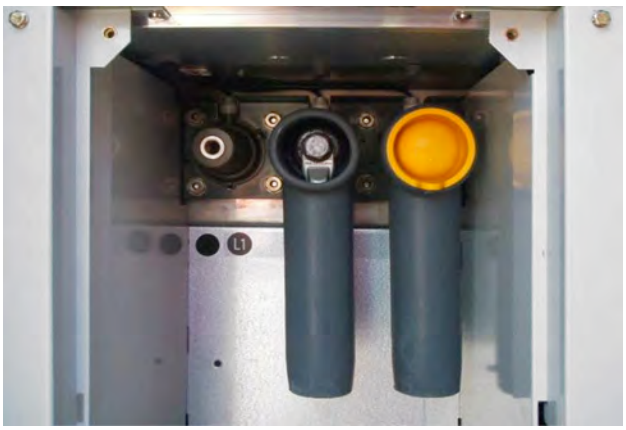

Anschluss

Kabelaugen mit Bolzen M16, Gummikappen werden als Standard mitgeliefert (ABB SOC630)

Stromerzeuger: Service | Vermietung | Verkauf | Fertigung

HO-MA Elektro Aggregate Service GmbH | Hauptsitz | Motardstraße 101 | 13629 Berlin | Tel. (030) 36 75 86-160 | Fax (030) 36 75 86-199
Niederlassung | Carl-Goerdeler-Weg 4 | 21684 Stade | Tel. (04141) 61 29 0 | Fax (04141) 60 97 43 | www.ho-ma-notstrom.de | info@ho-ma-notstrom.de

Mittelspannung

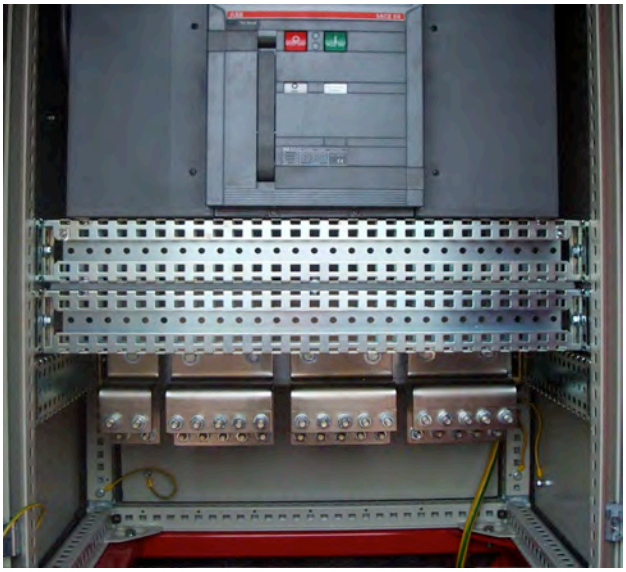

Voreinstellung

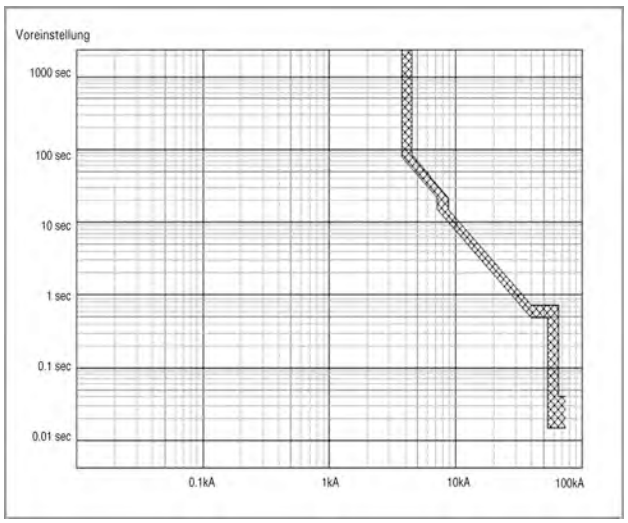

Weitere Angaben

Schutzeinrichtung	ABB Leistungsschalter eingestellt auf 3.600 A Kurzschlussstrom: 75 kA
Anschluss	Bolzen M12
Besonderheiten	keine

Stromerzeuger: Service | Vermietung | Verkauf | Fertigung

HO-MA Elektro Aggregate Service GmbH | Hauptsitz | Motardstraße 101 | 13629 Berlin | Tel. (030) 36 75 86-160 | Fax (030) 36 75 86-199
Niederlassung | Carl-Goerdeler-Weg 4 | 21684 Stade | Tel. (04141) 61 29 0 | Fax (04141) 60 97 43 | www.ho-ma-notstrom.de | info@ho-ma-notstrom.de

5.000 kVA (4.000 kW) Trafocontainer

Technische Informationen

Typ: Mittelspannungs-Transformator
Leistung: 5.000 kVA (2 x 2.500 kVA)
Gewicht in kg: 17.340
Länge (mm): 6.060
Breite (mm): 2.440
Höhe (mm): 2.600
Kühlung: Luft (fremdbelüftet)
Leckwanne: integriert

Transformator 1 und 2

Spannung (V)	Primär Spannung			Sekundär Spannung
	21.000	16.000	10.500	
	20.500	15.500	10.250	
	20.000	15.000	10.000	400 + N
	19.500	14.500	9.750	
	19.000	14.000	9.500	
Strom pro Transformator (A)	72	96	144	
Leistung pro Transformator (kVA)	2.500	2.500	2.500	3.600
Schaltgruppe	DYN 5	DYN 5	DYN 5	
Kurzschlussspannung (%)	6	6	6	

Kühlung und Überwachung

Typ	ONAN
Kühlmittel	Öl (PCB frei)
Voralarm (Temperaturüberwachung)	akustischer und optischer Alarm bei 100 °C
Hauptalarm (Temperaturüberwachung)	Abschaltung bei 110 °C
Voralarm (Drucküberwachung)	akustischer und optischer Alarm bei 0,35 bar
Hauptalarm (Drucküberwachung)	Abschaltung bei 0,4 bar

Die Angaben entsprechen dem oben abgebildeten Trafocontainer. Der gelieferte Trafocontainer kann eventuell abweichende Daten aufweisen.

Stromerzeuger: Service | Vermietung | Verkauf | Fertigung
HO-MA Elektro Aggregate Service GmbH | Hauptsitz | Motardstraße 101 | 13629 Berlin | Tel. (030) 36 75 86-160 | Fax (030) 36 75 86-199
Niederlassung | Carl-Goerdeler-Weg 4 | 21684 Stade | Tel. (04141) 61 29 0 | Fax (04141) 60 97 43 | www.ho-ma-notstrom.de | info@ho-ma-notstrom.de

Anschlussschema und MS-Schrank

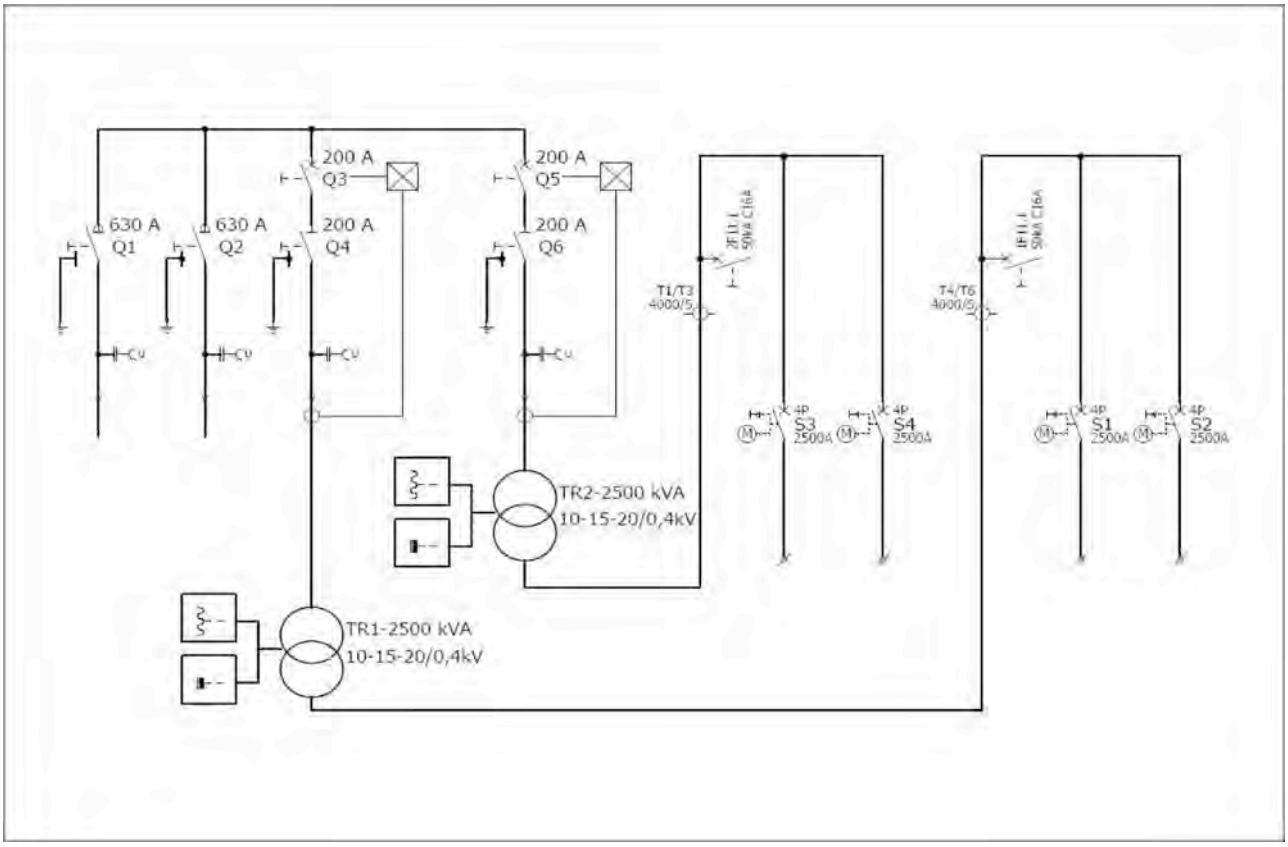

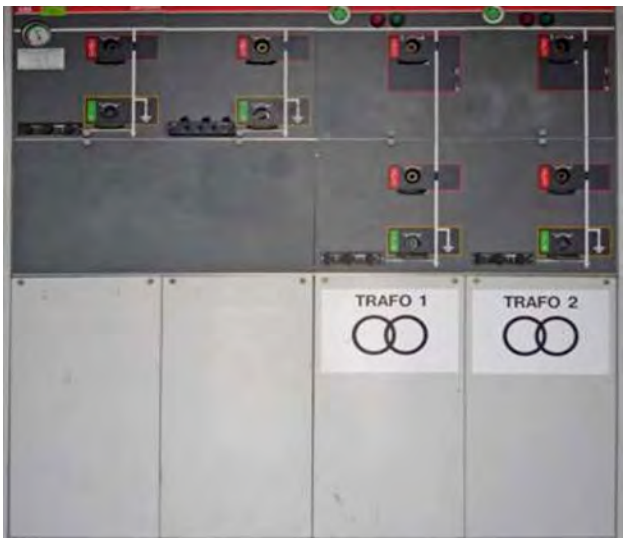

ABB-Sicherheitssystem CCVV

	IN | Ik
Kabelfeld mit Lastschalter innenliegender Erdungsschalter (C)	630 A | 16 kA (3 Sek.)
Kabelfeld mit Lastschalter innenliegender Erdungsschalter (C)	630 A | 16 kA (3 Sek.)
Vakuumleistungsschalter innenliegender Erdungsschalter (V)	200 A | 16 kA
Vakuumleistungsschalter innenliegender Erdungsschalter (V)	200 A | 16 kA

Stromerzeuger: Service | Vermietung | Verkauf | Fertigung

HO-MA Elektro Aggregate Service GmbH | Hauptsitz | Motardstraße 101 | 13629 Berlin | Tel. (030) 36 75 86-160 | Fax (030) 36 75 86-199
Niederlassung | Carl-Goerdeler-Weg 4 | 21684 Stade | Tel. (04141) 61 29 0 | Fax (04141) 60 97 43 | www.ho-ma-notstrom.de | info@ho-ma-notstrom.de

Basis-Einstellung und Anschluss

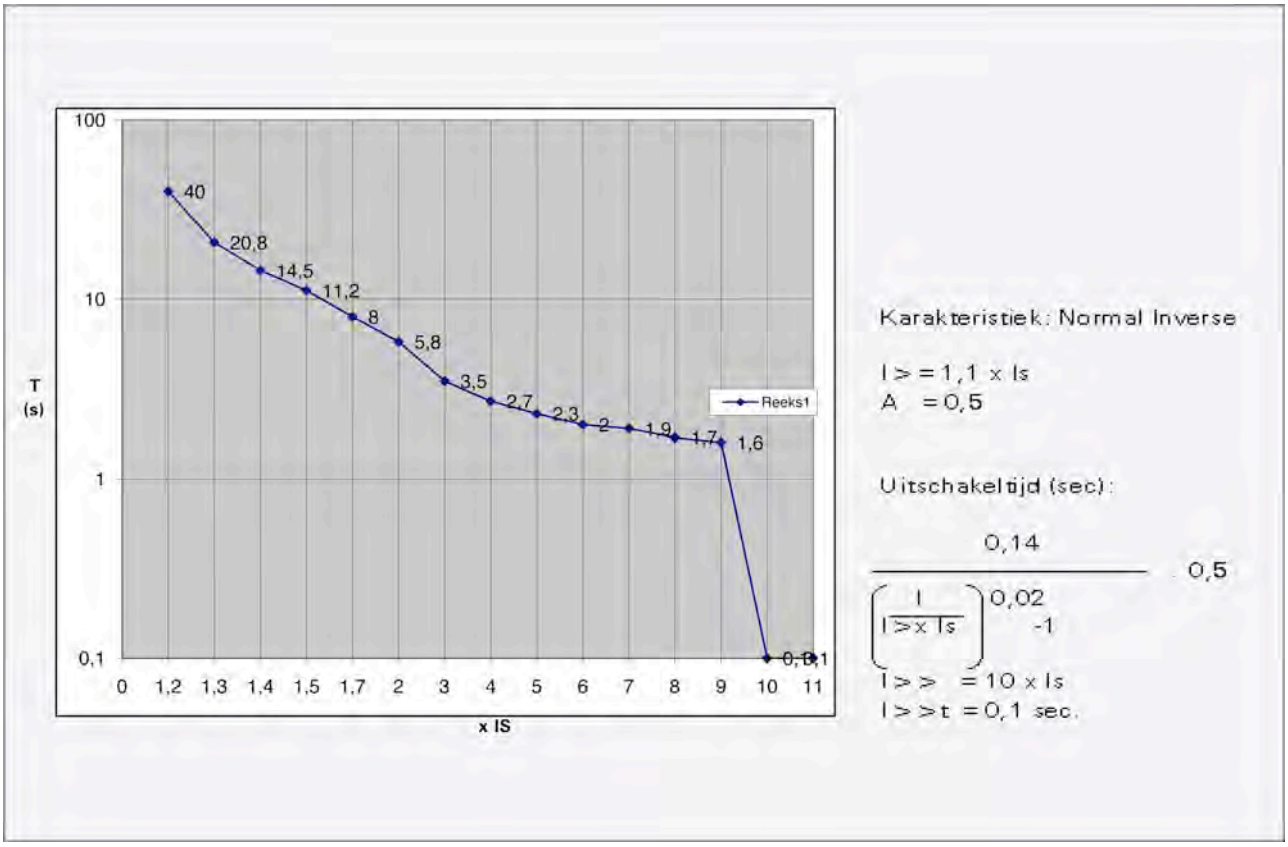

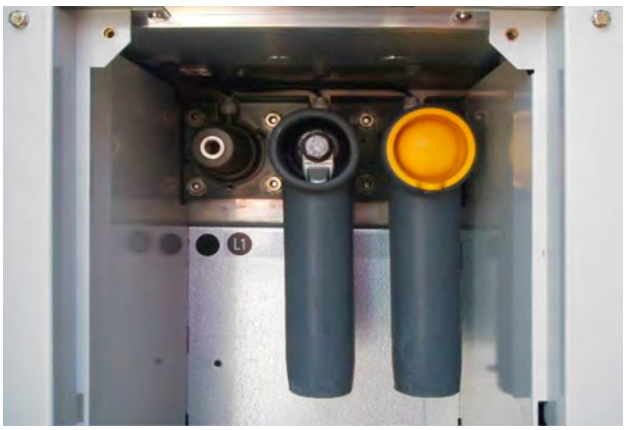

Anschluss

Kabelaugen mit Bolzen M16, Gummikappen werden als Standard mitgeliefert (ABB SOC630)

Stromerzeuger: Service | Vermietung | Verkauf | Fertigung

HO-MA Elektro Aggregate Service GmbH | Hauptsitz | Motardstraße 101 | 13629 Berlin | Tel. (030) 36 75 86-160 | Fax (030) 36 75 86-199
Niederlassung | Carl-Goerdeler-Weg 4 | 21684 Stade | Tel. (04141) 61 29 0 | Fax (04141) 60 97 43 | www.ho-ma-notstrom.de | info@ho-ma-notstrom.de

Mittelspannung

Voreinstellung

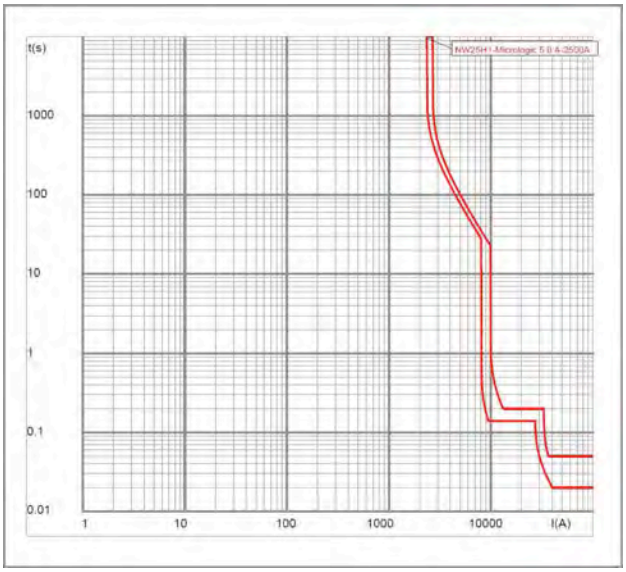

Weitere Angaben

Schutzeinrichtung	4 x Merlin Gerin eingestellt auf 2.500 A Kurzschlussstrom: 65 kA
Anschluss	Bolzen M12
Besonderheiten	Digitales Multimessgerät

Stromerzeuger: Service | Vermietung | Verkauf | Fertigung

HO-MA Elektro Aggregate Service GmbH | Hauptsitz | Motardstraße 101 | 13629 Berlin | Tel. (030) 36 75 86-160 | Fax (030) 36 75 86-199
Niederlassung | Carl-Goerdeler-Weg 4 | 21684 Stade | Tel. (04141) 61 29 0 | Fax (04141) 60 97 43 | www.ho-ma-notstrom.de | info@ho-ma-notstrom.de

HO-MA Elektro Aggregate Service GmbH

Hauptsitz Berlin
Motardstraße 101 | 13629 Berlin
Tel. (030) 36 75 86-100
Fax (030) 36 75 86-199

Niederlassung Stade
Carl-Goerdeler-Weg 4 | 21684 Stade
Tel. (04141) 61 29 0
Fax (04141) 60 97 43

Serviceabteilungen
(030) 36 75 86-130 | Berlin
(04141) 61 29 0 | Stade

Vermietung und Verkauf
(030) 36 75 86-160

Notdienste
(030) 36 75 86-110 | Service
(030) 36 75 86-112 | Vermietung

Registergericht
AG Charlottenburg | 96 HRB 46 801
UStIDNr. DE 155530930 | Gerichtsstand Berlin

Geschäftsführer
Kris, Kai und Thomas Hoffmann

Internetseiten und E-Mail
www.ho-ma-notstrom.de
www.ho-ma-lichtmasten.de
www.ho-ma-anlagenbau.de
info@ho-ma-notstrom.de

Technische Änderungen der Angaben in diesem Dokument sind möglich. Keine Haftung für Druckfehler.